BB-P7=BB-P8=BB-P9=BB-P12=BB-P14=BB-P27
=BB-P28=BB-P29=BB-P32=BB-P34
3xC30

PLANTA
ESC 1:25

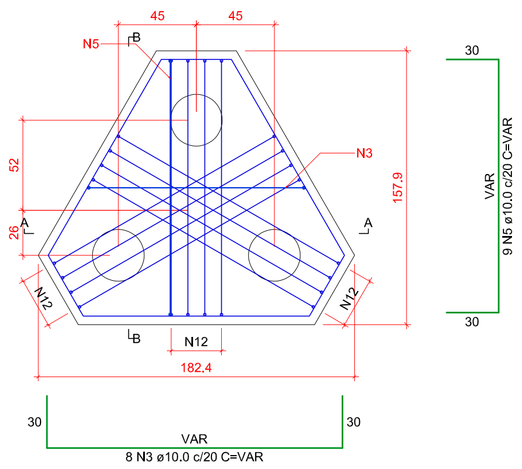

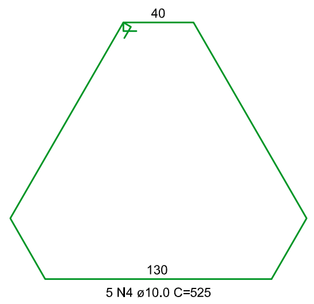

RELAÇÃO DO AÇO

4xBB-P21 10xBB-P32 14xBB-P33

AÇO	N	DIAM (mm)	QUANT	C.UNIT (cm)	C.TOTAL (cm)
CA50	1	10.0	20	293	5860
	2	10.0	8	239	1912
	3	10.0	80	VAR	VAR
	4	10.0	50	525	26250
	5	10.0	90	VAR	VAR
	6	10.0	80	VAR	VAR
	7	10.0	90	VAR	VAR
	8	10.0	28	213	5964
	9	10.0	70	473	33110
	10	10.0	56	177	9912
	11	10.0	98	219	21462
	12	16.0	120	209	25080
	13	16.0	70	221	15470

RESUMO DO AÇO

AÇO	DIAM (mm)	C.TOTAL (m)	PESO + 10% (kg)
CA50	10.0	1705.3	1156.5
	16.0	405.5	704
PESO TOTAL (kg)			
CA50	1860.5		

Volume de concreto (C-35) = 22.62 m³
Área de forma = 76.91 m²

OBSERVAÇÃO: OS BLOCOS REFERENTES AOS PILARES B-P1, B-P6, B-P11, B-P16, B-P21, B-P26 E B-P31 ESTÃO DETALHADOS NAS PRANCHAS DE BLOCOS DO SETOR A.

CONCRETO: fck = 35 MPa

CORTE A-A
ESC 1:25

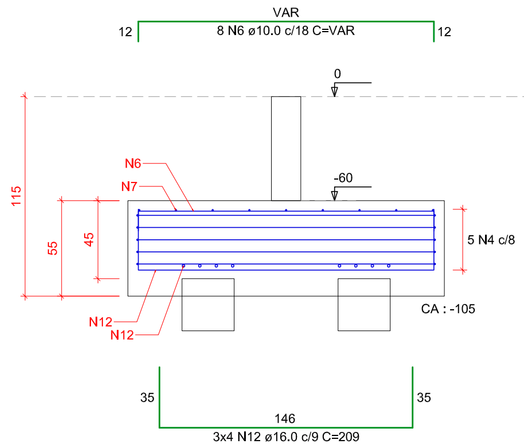

CORTE B-B
ESC 1:25

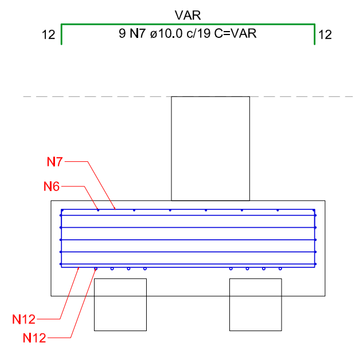

DIÂMETRO MÍNIMO (D) DOS PINOS DE DOBRAMENTO

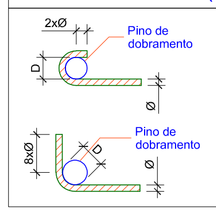

Diâmetro mínimo (D) dos pinos de dobramento				
Bitola - Ø (mm)	Longitudinais		Estribos	
	CA50	CA60	CA50	CA60
Ø ≤ 10.0	5xØ	6xØ	3xØ	3xØ
10.0 ≤ Ø ≤ 20.0	5xØ	6xØ	5xØ	-
Ø ≥ 20.0	8xØ	-	8xØ	-

NBR-6118:2014 (item 9.4)

BITOLAS

Barra Ø (mm)	Barra Ø (polegada)
5.0	3/16
6.3	1/4
8.0	5/16
10.0	3/8
12.5	1/2
16.0	5/8
20.0	3/4
25.0	2
32.0	2.1/4

OS GANCHOS DOS ESTRIBOS PODEM SER:

- SEMICIRCULARES OU EM ÂNGULO DE 45º (INTERNO), COM PONTA RETA DE COMPRIMENTO IGUAL A 5xØ, PORÉM NÃO INFERIOR A 5,0 cm;
- EM ÂNGULO RETO, COM PONTA RETA DE COMPRIMENTO MAIOR OU IGUAL A 10xØ , PORÉM NÃO INFERIOR A 7,0 cm (ESTE TIPO DE GANCHO NÃO PODE SER UTILIZADO PARA BARRAS E FIOS LISOS).

COMPRIMENTOS

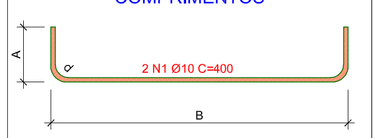

- A: COMPRIMENTO TOTAL DA PROJEÇÃO DO GANCHO;
- B: COMPRIMENTO TOTAL DA PROJEÇÃO HORIZONTAL;
- C: COMPRIMENTO REAL DA BARRA, CONSIDERADOS OS DESENVOLVIMENTOS DAS DOBRAS;
- d: DESENVOLVIMENTO DO RAIO DA BARRA; (CONFORME NBR 6118)

Ø	RAIO (Ri) INTERNO	"d" DESENV.	GANCHO DUPLO (ESTRIBO)
25,0	10.0	7.5	-
20,0	8,0	6,0	-
16.0	4.0	3.5	28
12.5	3.15	3.0	22
10.0	2.5	2.5	16
8.0	2.0	2.0	12
6.3	1.6	1.5	10
5.0	1.6	1.0	10

ARMADURAS

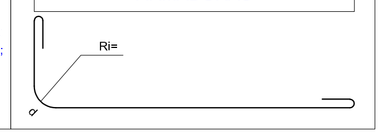

BB-P10=BB-P13=BB-P15=BB-P17=BB-P18
=BB-P19=BB-P20=BB-P22=BB-P23=BB-P24
=BB-P25=BB-P30=BB-P33=BB-P35
2xC30

PLANTA
ESC 1:25

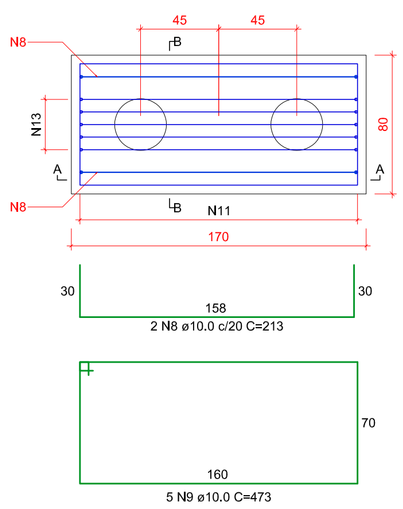

CORTE A-A
ESC 1:25

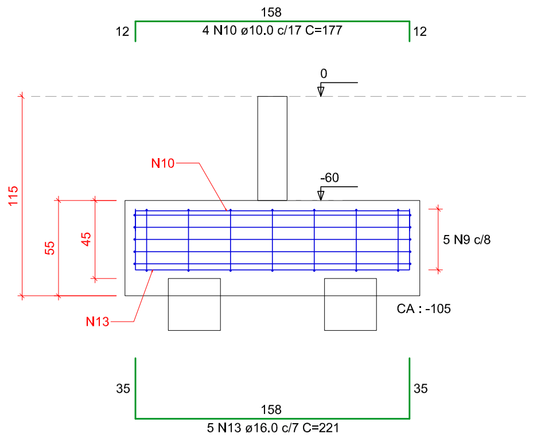

CORTE B-B
ESC 1:25

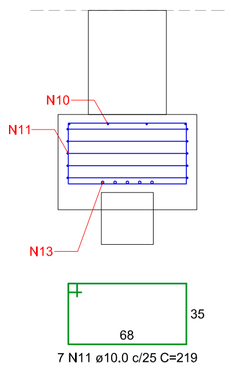

BLOCO B - BLOCOS DE FUNDAÇÃO
ESCALA: 1/50

BB-P2=BB-P3=BB-P4=BB-P5
1xC30

PLANTA
ESC 1:25

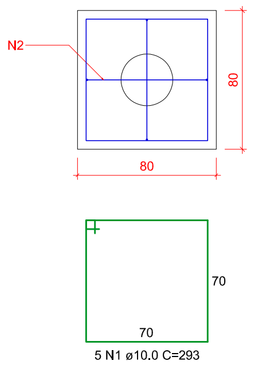

CORTE
ESC 1:25

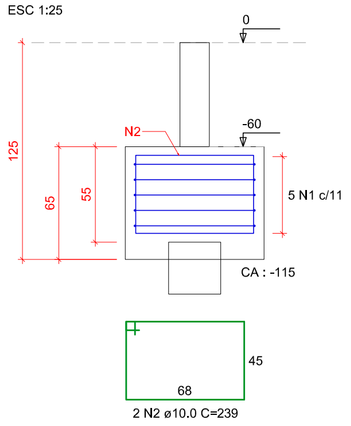

NOTAS GERAIS

1. MEDIDAS E ELEVAÇÕES EM CENTÍMETROS, SALVO INDICAÇÃO EM CONTRÁRIO. DIÂMETROS DAS BARRAS EM MILÍMETROS.
2. ONDE HOUVER DIVERGÊNCIAS ENTRE COTA E ESCALA, PREVALECE O VALOR DAS COTAS.
3. TODAS AS MEDIDAS DEVEM SER CONFIRMADAS NO LOCAL.
4. AS INFORMAÇÕES CONTIDAS NESTE DESENHO DEVERÃO SEMPRE SER UTILIZADAS EM CONJUNTO COM AQUELAS CONTIDAS NO MEMORIAL MD–2023–002–EST–01 E DOCUMENTAÇÃO COMPLEMENTAR CORRESPONDENTE.
5. A EXECUÇÃO DA ESTRUTURA DEVERÁ SEGUIR CRITERIOSAMENTE AS RECOMENDAÇÕES DA ABNT, PRINCIPALMENTE A NBR 14931.
6. O CONCRETO ESTRUTURAL DEVE ATENDER AOS SEGUINTES REQUISITOS:
   6.1. fck = 35 MPa;
   6.2. O CONSUMO DE CIMENTO POR m³ DE CONCRETO FRESCO ADENSADO DEVE SER, NO MÍNIMO, 300 kg/m³;
   6.3. A DIMENSÃO MÁXIMA CARACTERÍSTICA DO AGREGADO GRAÚDO UTILIZADO DEVE SER IGUAL OU INFERIOR A 19 mm;
   6.4. RELAÇÃO ÁGUA/CIMENTO (EM MASSA) NÃO SUPERIOR A 0,55;
   6.5. CIMENTO CP II–Z, CP III–RS OU CP IV–RS;
   6.6. NÃO DEVERÁ SER UTILIZADO ADITIVO CONTENDO CLORETOS EM SUA COMPOSIÇÃO.
7. LIMPAR O FUNDO DAS FORMAS ANTES DA CONCRETAGEM.
8. ADENSAR O CONCRETO COM VIBRADOR ELÉTRICO, UTILIZANDO A AGULHA SEMPRE NA VERTICAL. NUNCA VIBRAR AS ARMADURAS.
9. QUANDO AS VIGAS SE APOIAREM EM PILARES JÁ CONCRETADOS, CUIDAR PARA QUE NÃO SE CONCENTREM SUJEIRAS NO TOPO DOS PILARES.
10. OBSERVAR TODOS OS CUIDADOS NECESSÁRIOS PARA UMA BOA CURA DO CONCRETO, A FIM DE EVITAR MOVIMENTAÇÕES TÉRMICAS E RETRAÇÕES HIDRÁULICAS.
11. DEVE–SE EVITAR A EVAPORAÇÃO DA ÁGUA DA MISTURA NECESSÁRIA À REAÇÃO QUÍMICA DO CIMENTO, MANTENDO A SUPERFÍCIE DO CONCRETO SEMPRE ÚMIDA DURANTE TODO O PERÍODO DE CURA. ESTE PERÍODO VARIA CONFORME A COMPOSIÇÃO DO CONCRETO E, QUANTO MAIOR O TEMPO, MAIS EFICAZ.
    11.1. PARA CONCRETO COM CIMENTO PORTLAND COMUM: NO MÍNIMO 7 DIAS;
    11.2. PARA CONCRETO COM CIMENTO PORTLAND DE ALTO FORNO E POZOLÂNICO: NO MÍNIMO 14 DIAS.
12. CARACTERÍSTICAS DO AÇO:
    12.1. CA–50 (fy = 500 MPa): DIÂMETROS 6.3, 8.0, 10.0, 12.5, 16.0, 20.0, 25.0, 32.0, 40.0 mm;
    12.2. CA–60 (fy = 600 MPa): DIÂMETRO 5.0 mm;
    12.3. MÓDULO DE ELASTICIDADE: Es = 210 GPa.
13. AS DIMENSÕES DAS BARRAS VARIÁVEIS DEVERÃO SER OBTIDAS NO LOCAL DE SUAS COLOCAÇÕES.
14. DEVE SER ADOTADO RIGOROSO CONTROLE DE QUALIDADE E RÍGIDOS LIMITES DE TOLERÂNCIA DA VARIABILIDADE DAS MEDIDAS DURANTE A EXECUÇÃO.
15. CLASSE DE AGRESSIVIDADE AMBIENTAL II – AGRESSIVIDADE MODERADA. COBRIMENTO DAS ARMADURAS:
    15.1. PILARES ..... 3,0 cm;
    15.2. VIGAS ..... 3,0 cm;
    15.3. LAJES ..... 2,5 cm;
    15.4. BLOCOS ..... 5,0 cm.
16. DEVERÃO SER USADOS DISPOSITIVOS ESPAÇADORES PARA GARANTIR O RIGOROSO CONTROLE DO COBRIMENTO DAS ARMADURAS. POSICIONAR OS ESPAÇADORES NOS ESTRIBOS.
17. CARGAS ATUANTES DE ACORDO COM AS NORMAS NBR 6120 E NBR 6123.
18. MANTER O ESCORAMENTO POR 28 DIAS. A RETIRADA DO MESMO DEVE SER FEITA QUANDO O CONCRETO ATINGIR fck SOLICITADO.
19. O DOBRAMENTO E A ANCORAGEM DAS BARRAS DA ARMADURA DEVERÃO OBEDECER O PRESCRITO NO ITEM 9.4.2 DA NBR 6118.
20. EVITAR CONTAMINAÇÃO DAS ARMADURAS, CUIDANDO PARA NÃO HAVER DEPOSIÇÃO DESTAS DIRETAMENTE SOBRE O SOLO.
21. OS GANCHOS DOS ESTRIBOS TEM COMPRIMENTO MÍNIMO DE 7,0 cm.
22. ANTES DA CONCRETAGEM DO PISO E DAS VIGAS, VERIFICAR OS ELEMENTOS EMBUTIDOS NA ESTRUTURA E AS PASSAGENS DE ELETRODUTOS E TUBULAÇÕES CONFORME PROJETOS ELÉTRICO E HIDROSSANITÁRIO.
23. O PROJETO DE FORMAS E ESCORAMENTOS É DE RESPONSABILIDADE DO EXECUTANTE DA OBRA.
24. AS JUNTAS DE DILATAÇÃO DEVERÃO SER PREENCHIDAS COM MASTIQUE.

LEGENDA

NOMENCLATURA:

S: NÍVEL – SUBSOLO
T: NÍVEL – PAVIMENTO TÉRREO
2P: NÍVEL – SEGUNDO PAVIMENTO
2P–REB: NÍVEL – SEGUNDO PAVIMENTO REBAIXADO
3P: NÍVEL – TERCEIRO PAVIMENTO
COB: NÍVEL – COBERTURA
T: NÍVEL – TOPO

NÃO LIBERADO PARA EXECUÇÃO

Revisão	Data	Descrição	Desenho	Aprovado	Responsável
00	21/09/2023	Emissão inicial para aprovação	RENAN	GIORDANO	LO ENG.

LORENCI OLIVEIRA ENGENHARIA
Rua Boaventura Cardeal de Souza, 188 | Santo Antônio da Patrulha - RS
contato@loengenharia.com | loengenharia.com | (51) 98475 0934 ou (51) 99134 0408

CLIENTE:
HOSPITAL MUNICIPAL GETÚLIO VARGAS
Rua Adolfo Mattes, nº 236, Centro - Estância Velha, RS

OBRA:
AMPLIAÇÃO DO HOSPITAL MUNICIPAL GETÚLIO VARGAS
Rua Adolfo Mattes, nº 236, Centro - Estância Velha, RS

DESCRIÇÃO
PROJETO ESTRUTURAL
BLOCO B - ARMAÇÃO - BLOCOS DE FUNDAÇÃO

RESPONSÁVEIS TÉCNICOS:
ENG. CIVIL GIORDANO VON SALTIËL LORENCI
CREA-RS 174620
ENG. CIVIL TIAGO ABREU DE OLIVEIRA
CREA-RS 209344

ESCALA:	DATA:	ETAPA:	DISCIPLINA:	PROPRIETÁRIO:
1/50	21/09/2023	PE	ESTRUTURAL	

CÓDIGO CLIENTE: -
CÓDIGO LO ENGENHARIA: DE-2023-002-EST-DET-62